L7 - Fechos de Mola

Modelo	Força de retenção	Peso	Material
CT-22	25 kgf	19 g	Aço zincado
CS-22	25 kgf	20 g	Aço inox 304

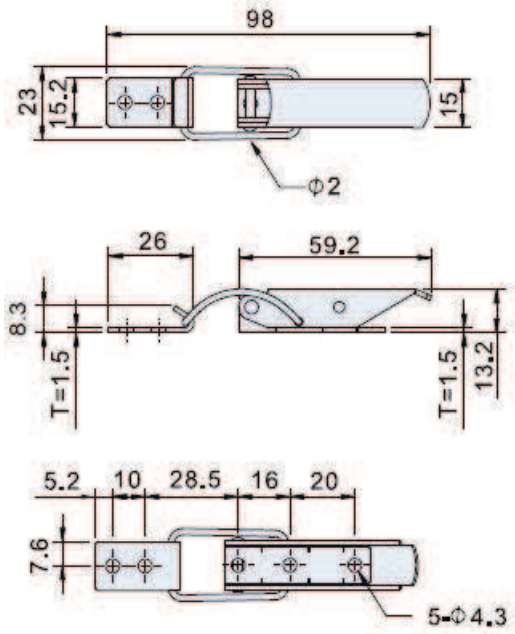

L7 - Fechos de Mola

Modelo	Força de retenção	Peso	Material
CT-27100-A	30 kgf	41.6 g	Aço zincado
CS-27100-W	30 kgf	42.7 g	Aço inox 304

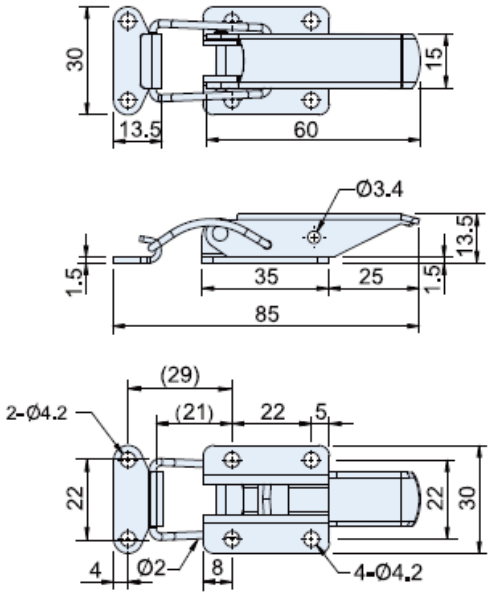

L8 - Fechos de Mola s/ contra-apoio

Modelo	Força de retenção	Peso	Material
CS-04007	20 kgf	43 g	Aço inox 304

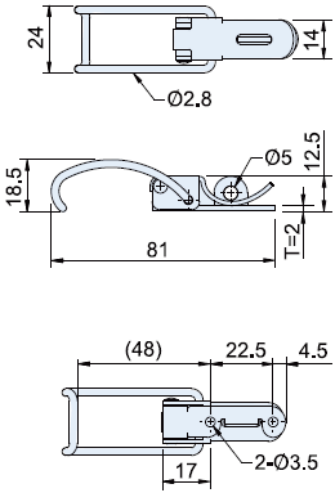

L8 - Fechos de Mola s/ contra-apoio

Modelo	Força de retenção	Peso	Material
CS-1114B	20 kgf	25 g	Aço inox 304
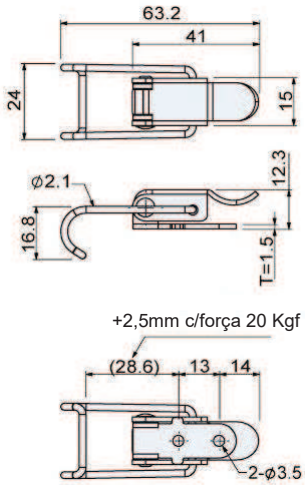
Inox c/ acabamento de Superficie a preto