L8 - Fechos de Mola

Modelo	Força de retenção	Peso	Material
CT-1015	22 kgf	23.4 g	Aço zincado
CS-1015-A	21 kgf	24 g	Aço inox 304

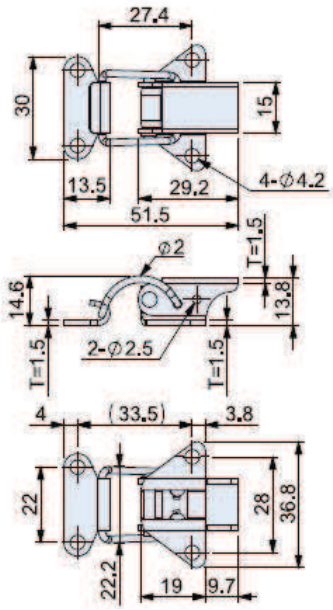

L8 - Fechos de Mola

Modelo	Força de retenção	Peso	Material
CT-10103	22 kgf	23,9 g	Aço zincado
CS-10103	21 kgf	23,9 g	Aço inox 304

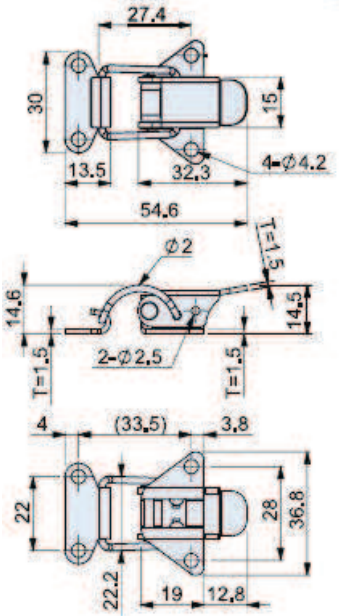

L8 - Fechos de Mola
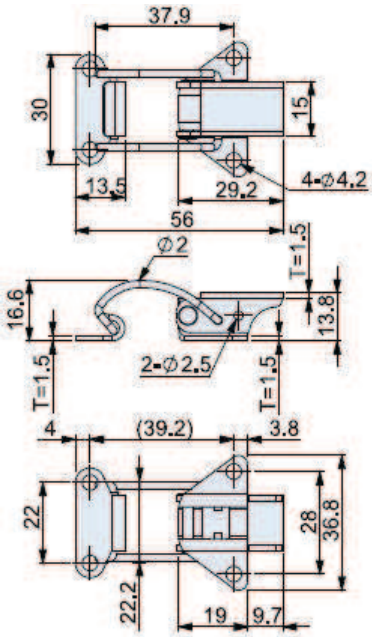
Modelo	Força de retenção	Peso	Material
CT-1016	22 kgf	19 g	Aço zincado
CS-1016	20 kgf	20 g	Aço inox 304